www.reelschematic.com

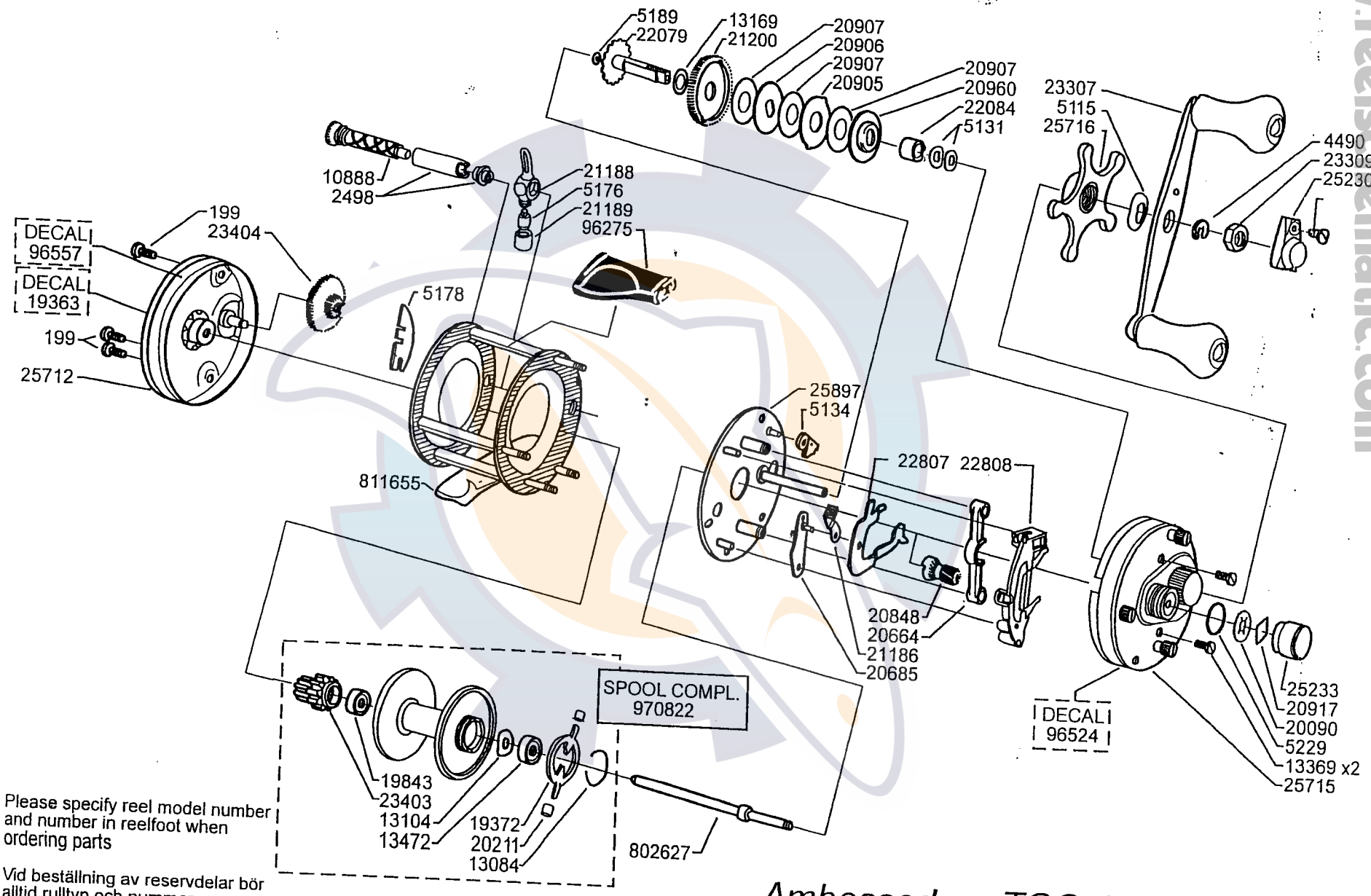

Please specify reel model number and number in reelfoot when ordering parts

Vid beställning av reservdelar bör alltid rulltyp och nummer-beteckning under rullfoten anges

Ambassadeur TGC 4000 C

10 00

1060673 Bordeaux

820536-0